תנור אבן שני תאים, תוצרת Bakers Praid ארה"ב,

דגם: EP-2-2828

דגם	**EP-2-2828**
נתונים חשמליים	3ph , 23 Amp, 230v
הספקים חשמליים	9.5 kw
גודל תא	711x711x133 mm
גודל חיצוני	1067x844x736 mm
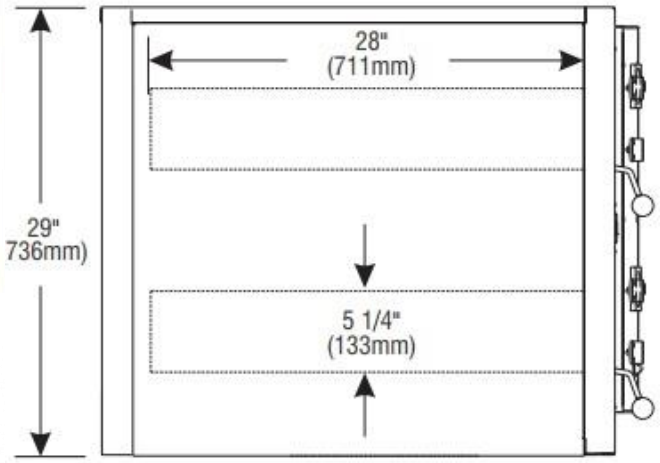
מכונות מזון בע"מ
www.n-and-j.co.il